Campanile by jacques zindel

Grillieren an Feuer und Glut

- mit der ursprünglichsten methode
- mit modernster technik
- mit der bereitschaftszeit eines gasgrills
- mit hohem anspruch an design

Swiss – Outdoor - Design gmbh
moosacherstrasse 6
ch - 8804 au zh

campanile@bluewin.ch
www.zindel-j.ch

tel + 41 43 833 0038
mobile + 41 79 647 8545

zum inhaltsverzeichnis

Campanile

by jacques zindel

inhalt

- portrait
- das vorbild
- die motivation
- design und technik
- design und ergonomie
- grillroste
- modularer aufbau
- massbilder
- preise

swiss – outdoor - design gmbh
moosacherstrasse 6
ch - 8804 au zh

campanile@bluewin.ch
www.zindel-j.ch

tel + 41 43 833 0038
mobile + 41 79 647 8545

by jacques zindel

portrait

jacques zindel
lernte maschinenzeichner bei der therma (elektrolux). dort traf er auf hans hilfiker und absolventen der HfG Ulm, die ihn für industrial design begeisterten. in darmstadt folgte eine ausbildung zum maschinen-ingenieur (FH) ; an der ETHZ erwarb er sich wissen in systems engineering und höherer mathematik. mit vielfältiger industrie-erfahrung auf dem gebiet der entwicklung, konstruktion und des design gründete er 1988 eine eigene beratungsfirma für industrie-automation und produktentwicklung. design gewann seither noch mehr an bedeutung. um ohne fremde einflüsse konzeptionell, konstruktiv und formal ideen zu verwirklichen, wurde 2001 mit der gestaltung eigener erzeugnisse begonnen - für den wohn- und outdoorbereich. das ergebnis zeugt von origineller, technisch beeindruckender und schnörkelloser ausführung - formal konsequent auf funktionalität ausgerichtet.

swiss – outdoor - design gmbh
moosacherstrasse 6
ch - 8804 au zh

campanile@bluewin.ch
www.zindel-j.ch

tel + 41 43 833 0038
mobile + 41 79 647 8545

zum inhaltsverzeichnis

Campanile by jacques zindel

hans hilfiker

das vorbild

„wo wahre meisterschaft am werke ist, da führt sie zu diesem gleichklang, zu jener selbstredenden einfachheit angesichts welcher alle hinzutretenden, bis auf wenige, finden, das hätten sie auch gekonnt. die wenigen, die hier nicht miteinstimmen, sind die leute, die gelernt haben, die einfachheit des anfangs und die einfachheit des endes auseinanderzuhalten. die einfachheit des anfangs ist eine fiktion, die zusammenbricht, sobald die teilprobleme relief genug haben. die einfachheit des endes ist meist ein hart errungenes ergebnis und ein glücksfall“

hans hilfiker

50er Jahre

60er Jahre

50er Jahre

die bekanntschaft in den 60er jahren mit hans hilfiker, dem genialen ingenieur und weitsichtigen designer, zählt zu den prägendsten erfahrungen der zindel engineering + design

swiss – outdoor - design gmbh
moosacherstrasse 6
ch - 8804 au zh

campanile@bluewin.ch
www.zindel-j.ch

tel + 41 43 833 0038
mobile + 41 79 647 8545

zum inhaltsverzeichnis

Campanile by jacques zindel

die motivation

dem grillieren in besonderer weise zugeneigt, fühlten wir uns als ingenieure und designer berufen, ein gartencheminée zu entwickeln, das funktional und formal hohen ansprüchen zu genügen vermag – eine überzeugende alternative zu schaffen zu jenen „.. *von der hässlichen sorte mit platten aus waschbeton etwa, wie sie zu tausenden in diesem land kleinen gebetshäuschen gleich in den gärten herumstehen.“*
(NZZ am Sonntag 18.Juli. 2004)

swiss – outdoor - design gmbh
moosacherstrasse 6
ch - 8804 au zh

campanile@bluewin.ch
www.zindel-j.ch

tel + 41 43 833 0038
mobile + 41 79 647 8545

zum inhaltsverzeichnis

Campanile

by jacques zindel

design und technik

randbedingungen

gleichmässige wärmeverteilung im feuerraum
durch vollständige auskleidung mit schamott

optimale belüftung des feuerraums
zur erhöhung des thermischen nutzungsgrades

wirksamer rauchabzug
durch hohen kamin

ergonomische arbeitshöhe
grillieren in aufrechter körperhaltung

mindestens zwei unabhängig voneinander höhenverstellbare grillroste
gleichzeitig unterschiedliches grillgut zubereiten mit unterschiedlicher distanz zur glut

swiss – outdoor - design gmbh
moosacherstrasse 6
ch - 8804 au zh

campanile@bluewin.ch
www.zindel-j.ch

tel + 41 43 833 0038
mobile + 41 79 647 8545

zum inhaltsverzeichnis

Campanile

by jacques zindel

Campanile

by jacques zindel

design und technik

trockener feuerraum selbst bei regenfall

optimaler schornsteinzug

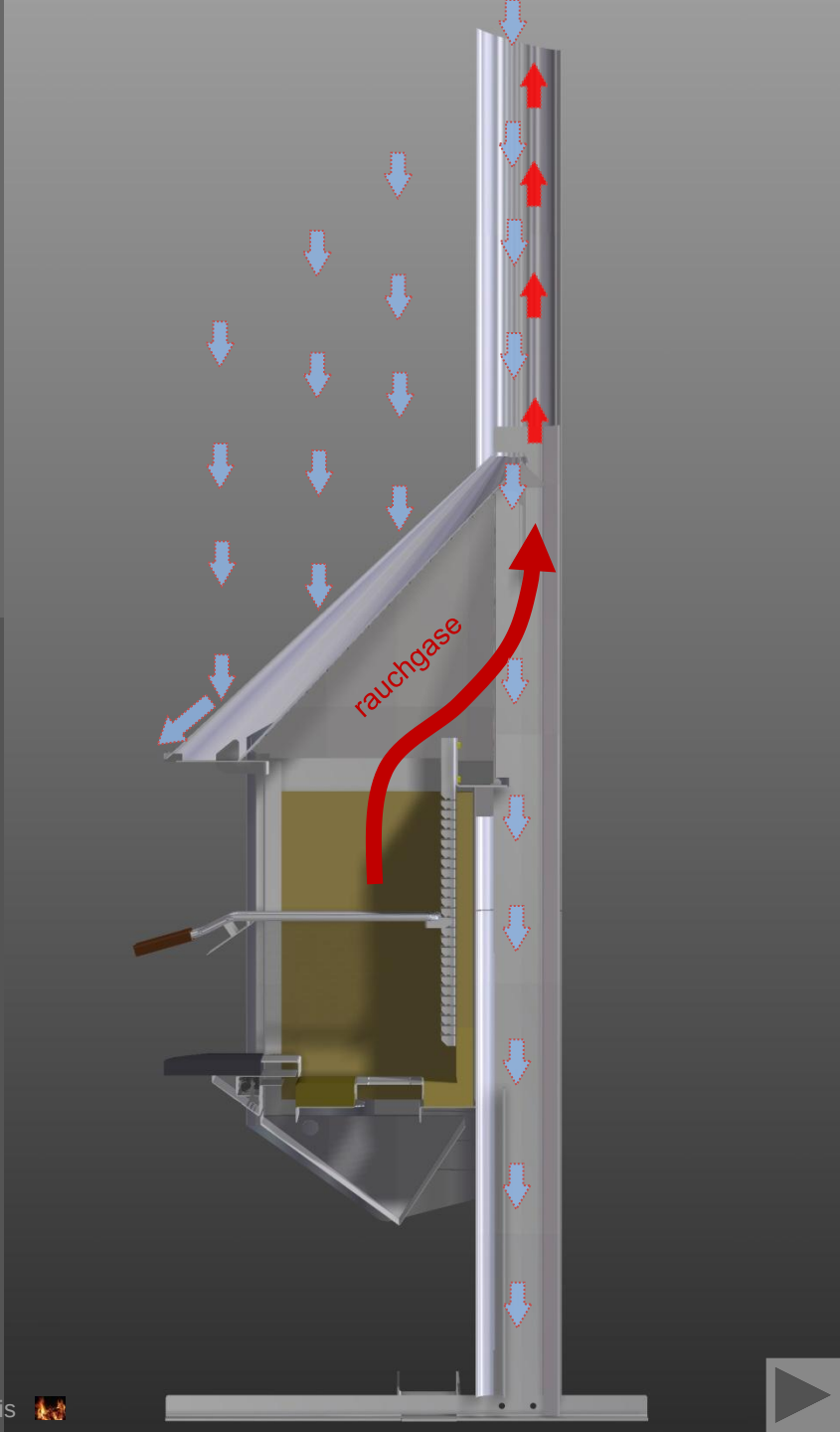

swiss – outdoor - design gmbh
moosacherstrasse 6
ch - 8804 au zh

campanile@bluewin.ch
www.zindel-j.ch

tel + 41 43 833 0038
mobile + 41 79 647 8545

zum inhaltsverzeichnis

Campanile

by jacques zindel

design und technik

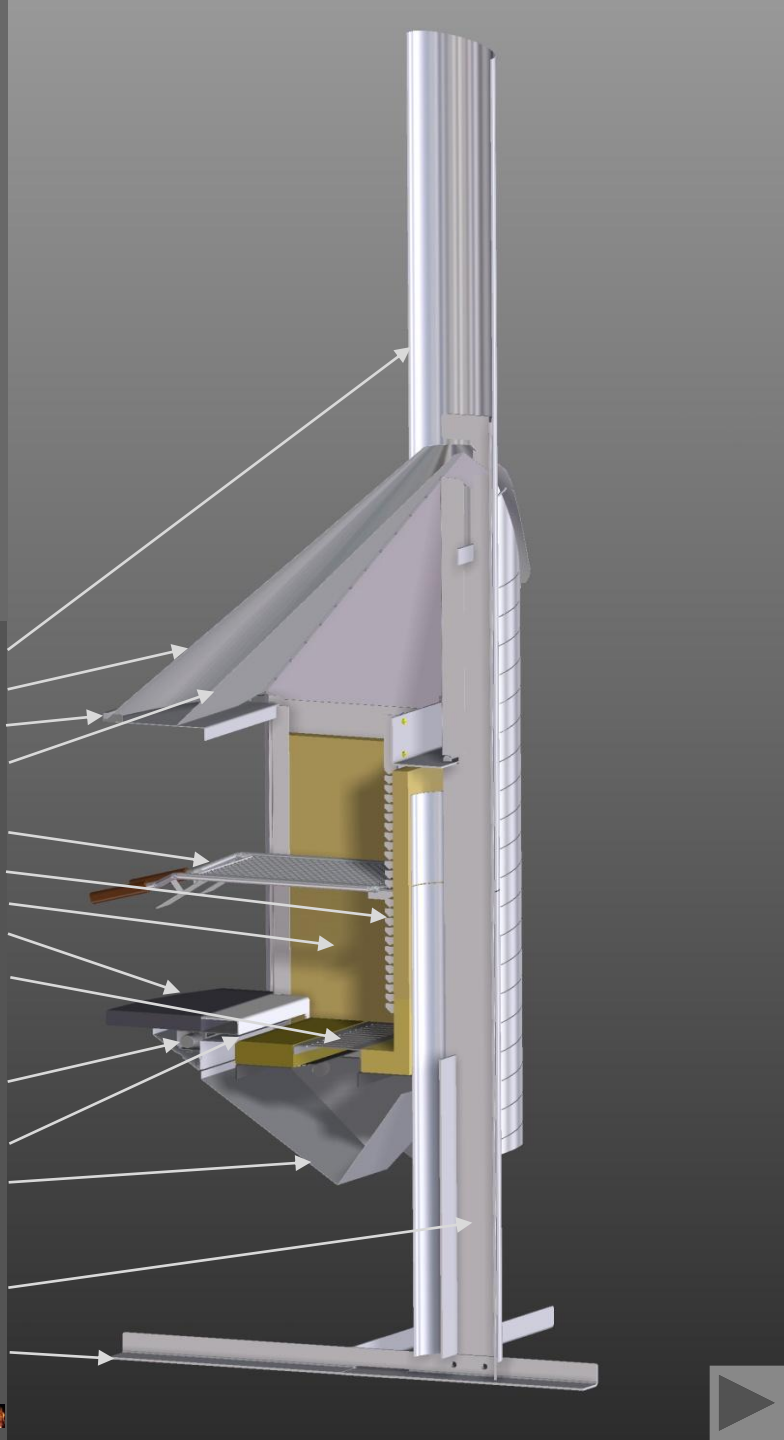

swiss – outdoor - design gmbh
moosacherstrasse 6
ch - 8804 au zh

campanile@bluewin.ch
www.zindel-j.ch

tel + 41 43 833 0038
mobile + 41 79 647 8545

zum inhaltsverzeichnis

Campanile by jacques zindel

design und technik

thermische isolation des gehäuses und kamins durch extreme erhöhung des wärmeleitwiderstands als schutz vor verbrennungsgefahr.

swiss – outdoor - design gmbh
moosacherstrasse 6
ch - 8804 au zh

campanile@bluewin.ch
www.zindel-j.ch

tel + 41 43 833 0038
mobile + 41 79 647 8545

zum inhaltsverzeichnis

Campanile

by jacques zindel

design und ergonomie

- ergonomische arbeitshöhe
- terrassenversion

Swiss – Outdoor - Design gmbh
moosacherstrasse 6
ch - 8804 au zh

campanile@bluewin.ch
www.zindel-j.ch

tel + 41 43 833 0038
mobile + 41 79 647 8545

Campanile

by jacques zindel

grillroste

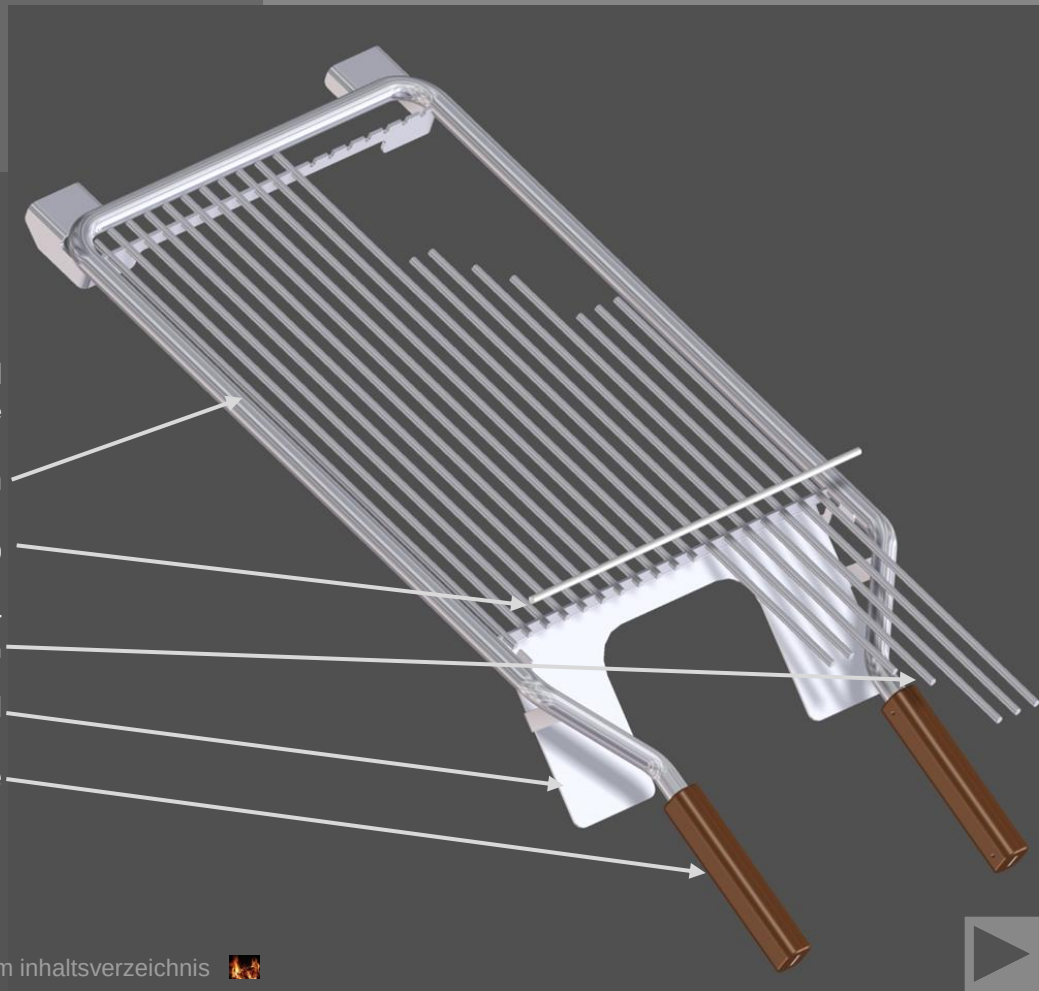

alle metallteile aus edelstahl
mit elektropolierter oberfläche

edelstahlrahmen

Verriegelungsstab

roststäbe werkzeugfrei auswechselbar
durchmesser 6 mm; abstand 18.5 mm

hitzeschild

holzgriffe

swiss – outdoor - design gmbh
moosacherstrasse 6
ch - 8804 au zh

campanile@bluewin.ch
www.zindel-j.ch

tel + 41 43 833 0038
mobile + 41 79 647 8545

zum inhaltsverzeichnis

Campanile

by jacques zindel

grillroste

rost - dimensionen

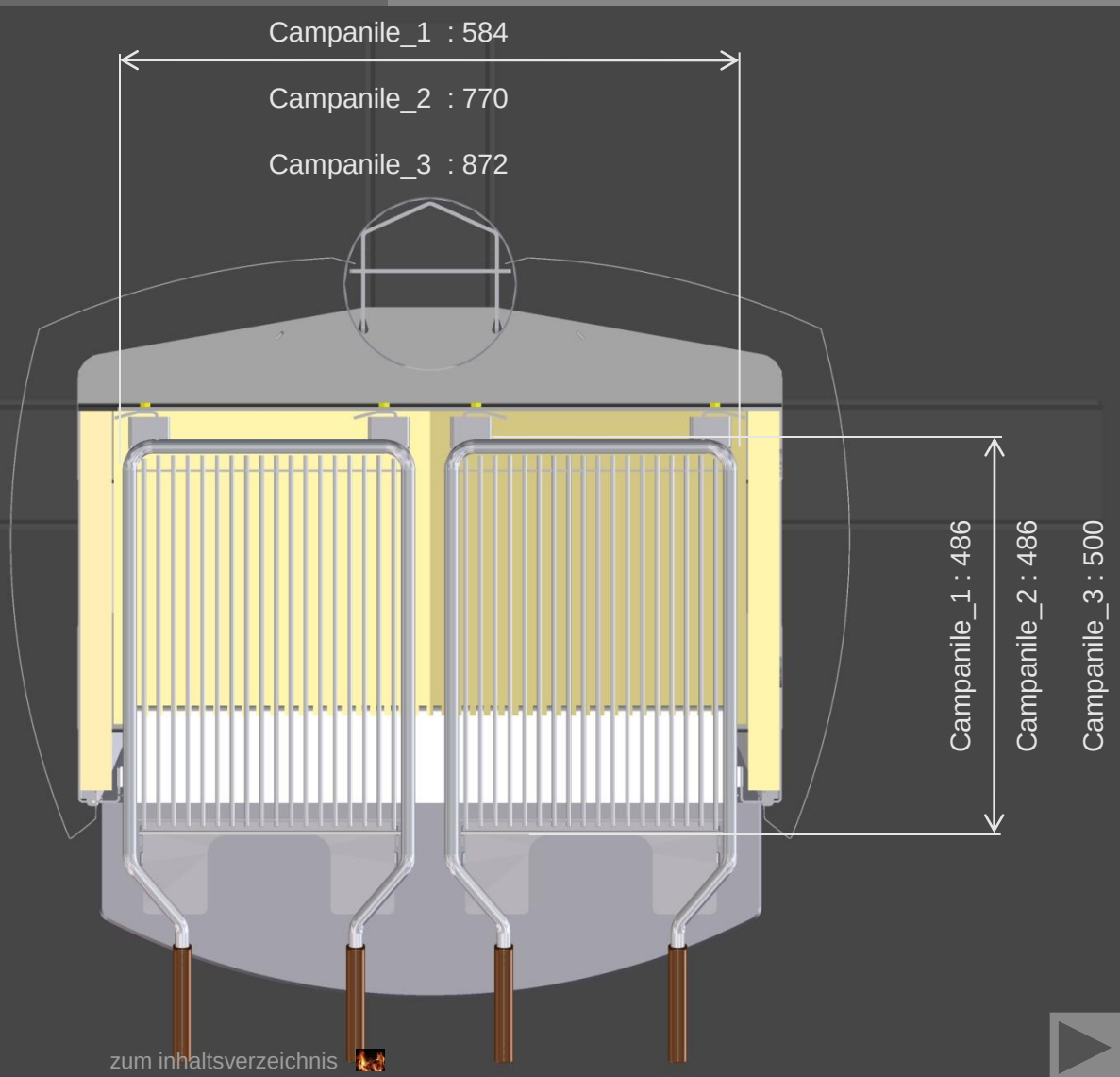

Swiss – Outdoor - Design gmbh
moosacherstrasse 6
ch - 8804 au zh

campanile@bluewin.ch
www.zindel-j.ch

tel + 41 43 833 0038
mobile + 41 79 647 8545

zum inhaltsverzeichnis

Campanile by jacques zindel

modularer aufbau

- säule platzieren — bitte warten
- kaminrohr aufstecken; konsole einhängen — bitte warten
- schamottplatten aufschichten; rastschienen befestigen . . . . . durch die einzigen — bitte warten
- schornstein aufstecken — bitte warten
- rauchfang ausetzten — bitte warten
- abdeckungen einhängen — bitte warten
- hut aufsetzen — bitte warten
- schieferplatte einhängen

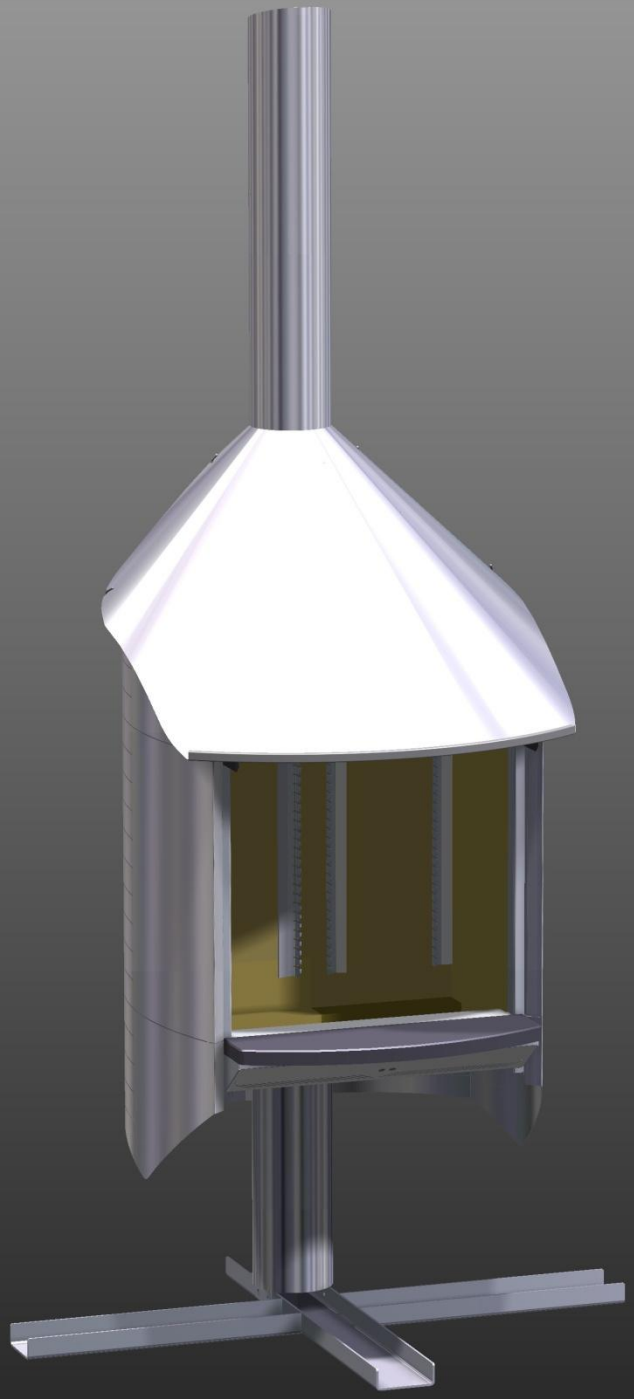

swiss – outdoor - design gmbh
moosacherstrasse 6
ch - 8804 au zh

campanile@bluewin.ch
www.zindel-j.ch

tel + 41 43 833 0038
mobile + 41 79 647 8545

zum inhaltsverzeichnis

Campanile

by jacques zindel

massbilder

campanile_1

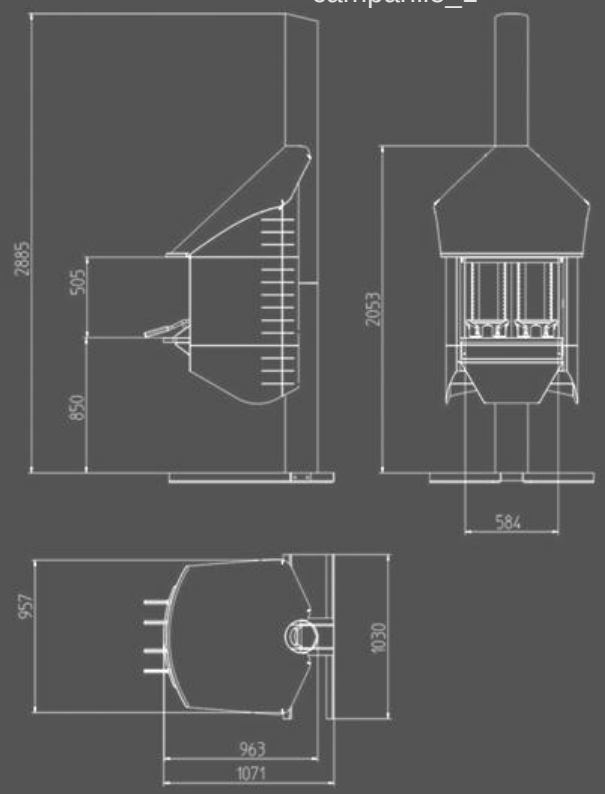

campanile_2

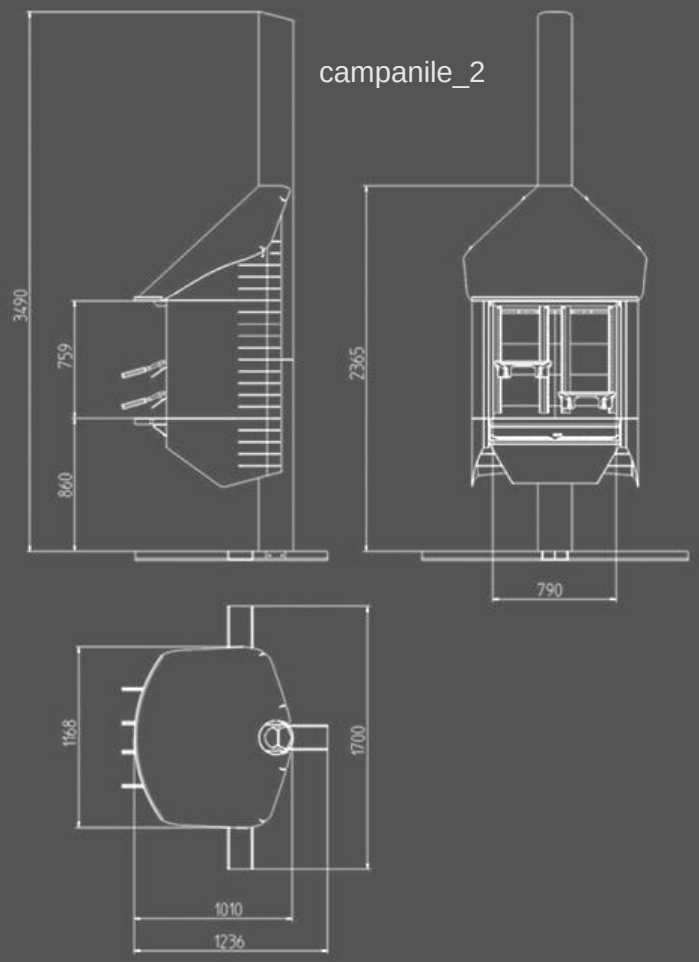

swiss – outdoor - design gmbh
moosacherstrasse 6
ch - 8804 au zh

campanile@bluewin.ch
www.zindel-j.ch

tel + 41 43 833 0038
mobile + 41 79 647 8545

zum inhaltsverzeichnis

Campanile

by jacques zindel

massbilder

campanile_3_gastro

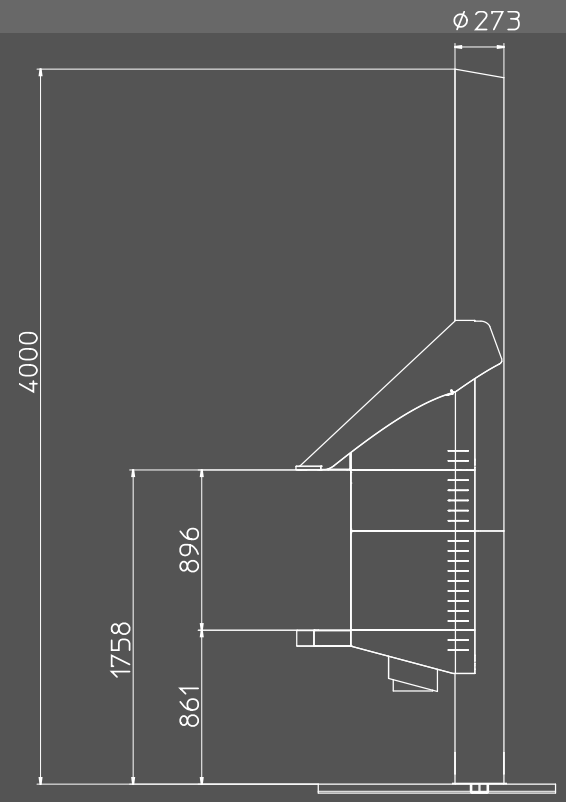

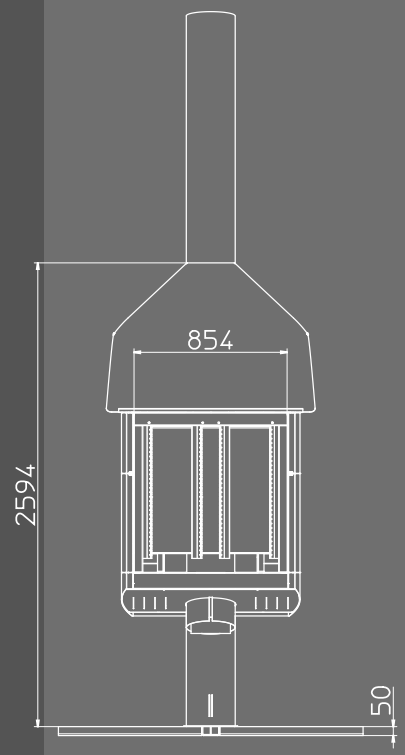

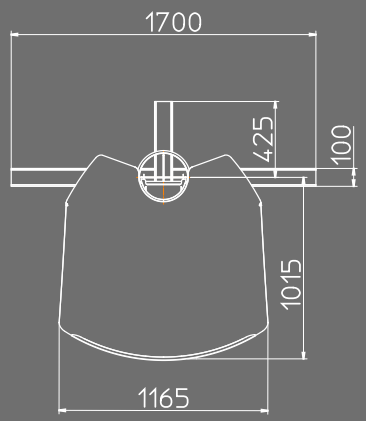

swiss – outdoor - design gmbh
moosacherstrasse 6
ch - 8804 au zh

campanile@bluewin.ch
www.zindel-j.ch

tel + 41 43 833 0038
mobile + 41 79 647 8545

zum inhaltsverzeichnis

Campanile by jacques zindel

preise

gartencheminée *campanile* bestehend aus :

- sockelkreuz
- schornstein
- konsole m. schieferplatte
- feuerraum mit schamottisolation
- seitenabdeckungen
- rauchfang
- hut
- zwei grillroste (elektropoliert)
-
- campanile _1 CHF 9‘870 .--
- campanile _2 CHF 12‘960.–
- campanile _3 CHF 14‘960.--

exclusive MWST und transport - inclusive montage ab fundation
rohstoffpreis-anpassungen und technische änderungen vorbehalten

es gelten unsere ALB

swiss – outdoor - design gmbh
moosacherstrasse 6
ch - 8804 au zh

campanile@bluewin.ch
www.zindel-j.ch

tel + 41 43 833 0038
mobile + 41 79 647 8545

zum inhaltsverzeichnis ende der präsentation